Inkoppling av Variotronic till Li125/150 med tvåpolig bromsljuskontakt och utan batteri.

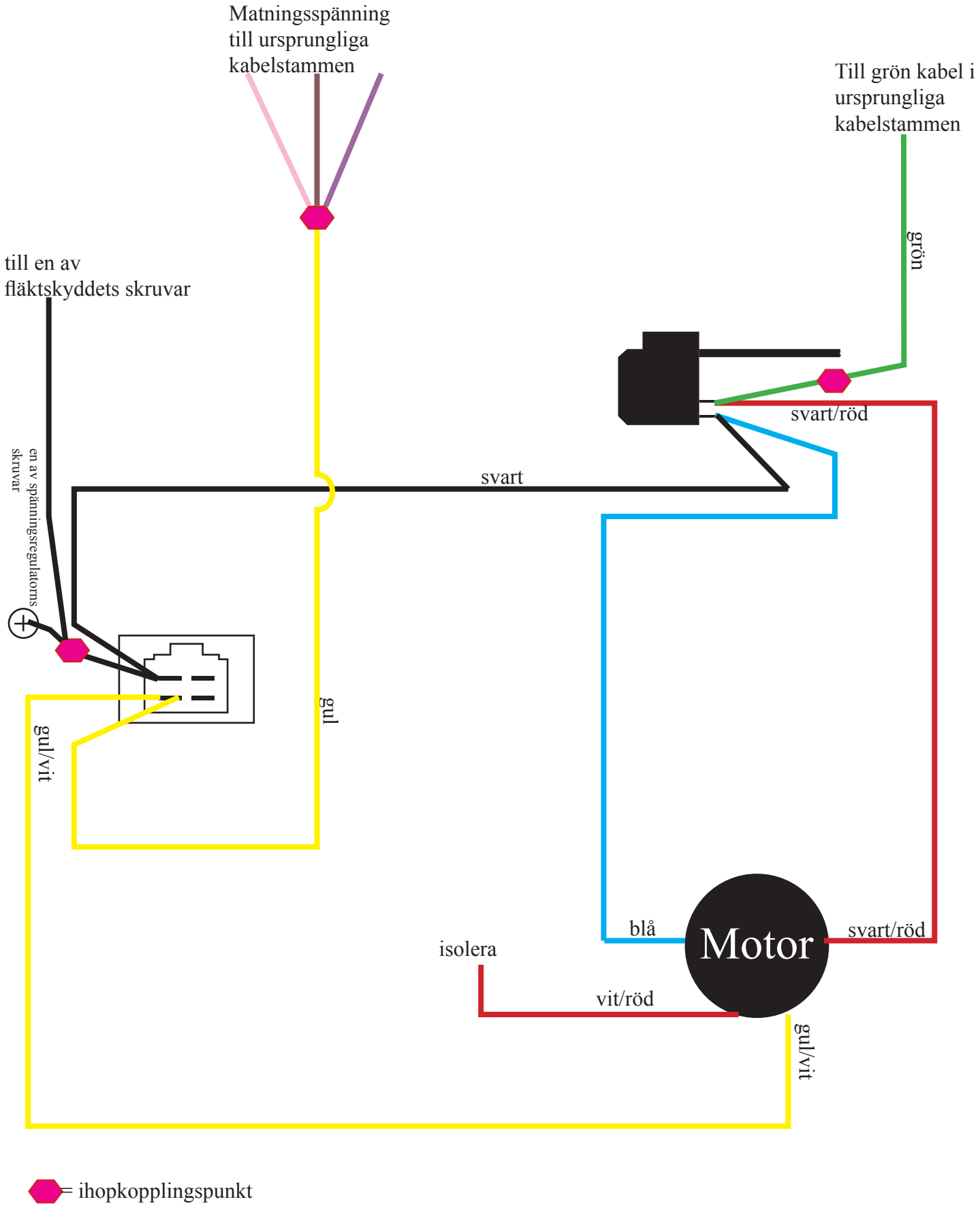

© scootercity.tk